HEIM AG Heizsysteme		ZEICHNUNGSNUMMER	INDEX	PLAN NR.	FORMAT	DATUM
		Z-HEIM-00018876A	-	1 / 3	A4	06.11.2023

Massblatt - Typ LIA 5-9IM/L-Serie - Inneneinheit

Masseinheit: mm

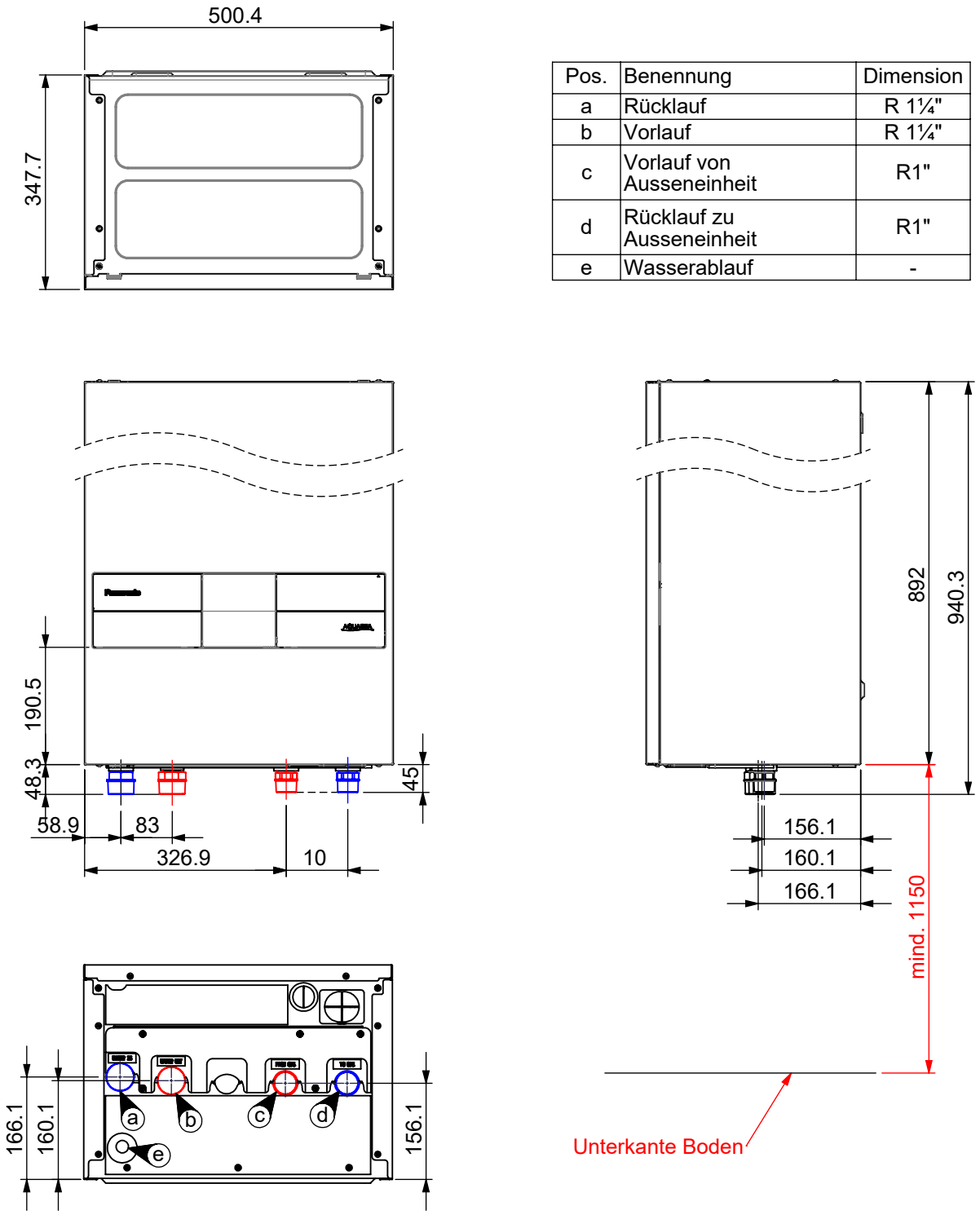

Pos.	Benennung	Dimension
a	Rücklauf	R 1¼"
b	Vorlauf	R 1¼"
c	Vorlauf von Ausseneinheit	R1"
d	Rücklauf zu Ausseneinheit	R1"
e	Wasserablauf	-

Heim AG Heizsysteme
Wittenwilerstr. 31
CH-8355 Aadorf

Telefon +41 (0)52 369 70 90
Telefax +41 (0)52 369 70 91

info@heim-ag.ch
www.heim-ag.ch

HEIM AG Heizsysteme		ZEICHNUNGSNUMMER	INDEX	PLAN NR.	FORMAT	DATUM
		Z-HEIM-00018876A	-	2 / 3	A4	06.11.2023

Massblatt - Typ LIA 5-9IM/L-Serie - Ausseneinheit

Masseinheit: mm

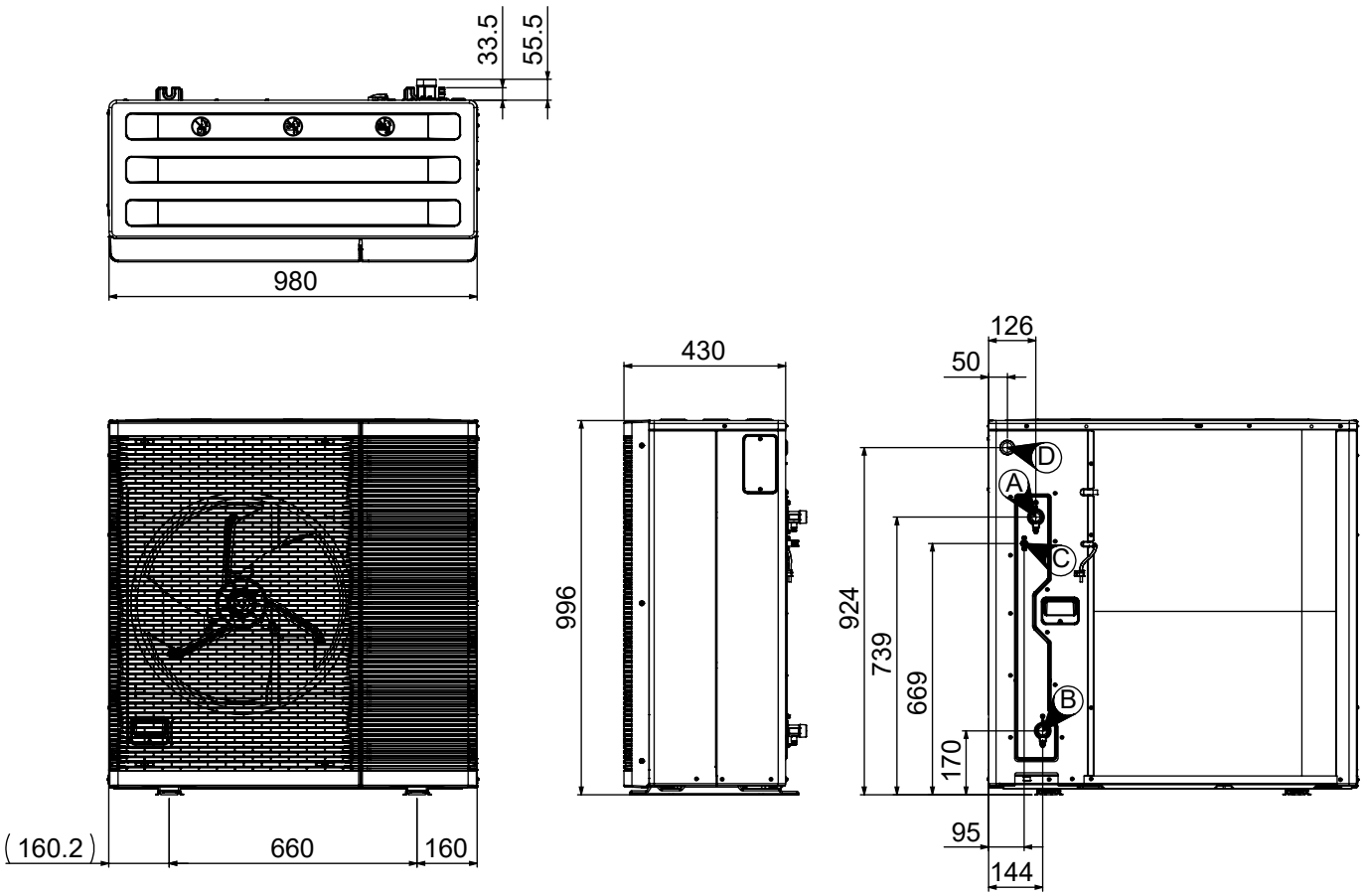

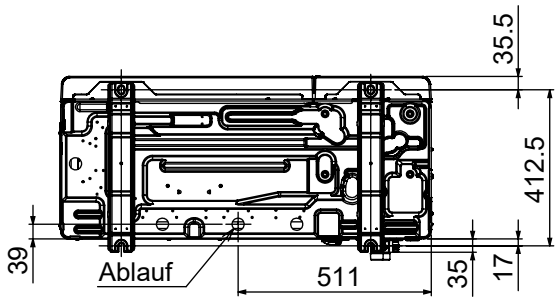

Pos.	Benennung	Dimension
A	VL Wasseraustritt	R 1"
B	RL Wassereintritt	R 1"
C	Austritt Sicherheitsventil	
D	Kabeleinführung	

Heim AG Heizsysteme
Wittenwilerstr. 31
CH-8355 Aadorf

Telefon +41 (0)52 369 70 90
Telefax +41 (0)52 369 70 91

info@heim-ag.ch
www.heim-ag.ch

		ZEICHNUNGSNUMMER	INDEX	PLAN NR.	FORMAT	DATUM
HEIM AG Heizsysteme		Z-HEIM-00018876A	-	3 / 3	A4	06.11.2023

Massblatt - Typ LIA 5-9IM/L-Serie - Fundamentplan

Masseinheit: mm

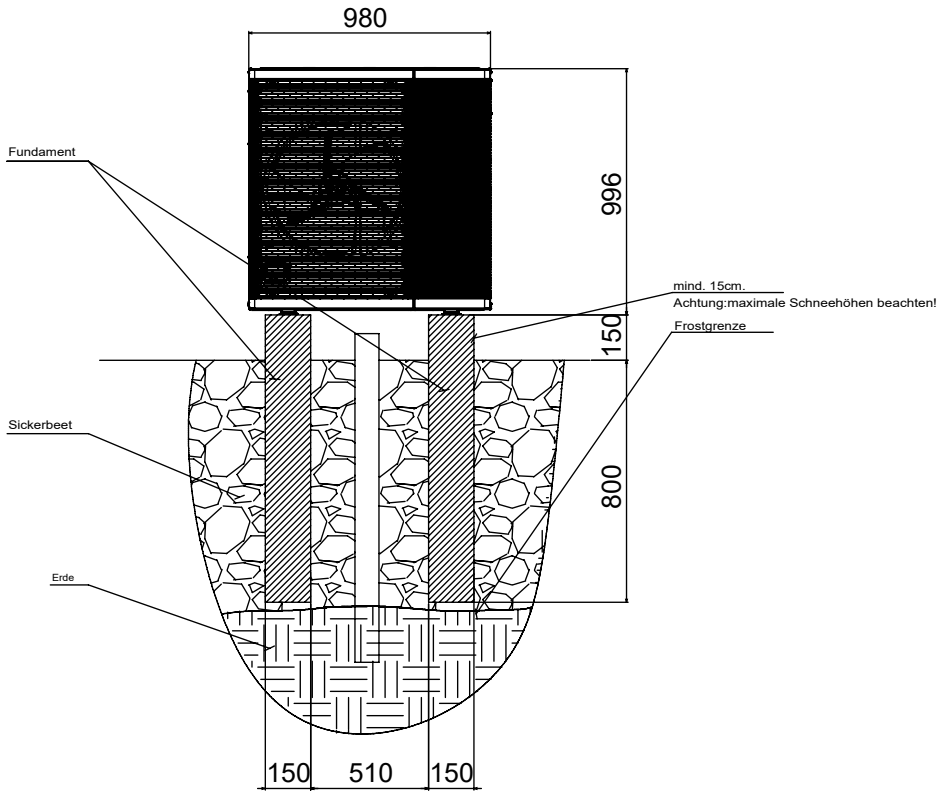

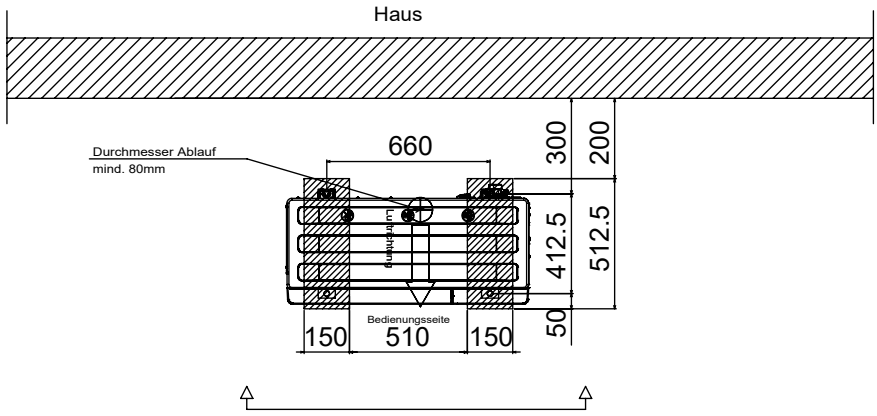

Heim AG Heizsysteme
Wittenwilerstr. 31
CH-8355 Aadorf

Telefon +41 (0)52 369 70 90
Telefax +41 (0)52 369 70 91

info@heim-ag.ch
www.heim-ag.ch