Technisches Datenblatt Sole Wasser Wärmepumpe SWS 2-27

Typ Heim SWS 2-27 Niedertemperatur mit 55°C Vorlauftemperatur

Typ und Verkaufsbezeichnung:		**SWS 2-27**
Artikel Nr.		8038
Bauart		Universal
Regler		Integriert
Aufstellungsort		Innen
Schutzart nach EN 60 529		IP 21
Leistungsstufen		2
Einsatzgrenzen:		
Heizwasser max. Vorlauf	°C	+55
Wärmequelle Sole	°C	-5 bis +20
Frostschutzmittel		Antifrogen N
Empfohlene mind. Konzentration	%	15
Leistungsangaben:		**nach EN14511**
Heizwassertemperatur Spreizung	K	5.0
Wärmeleistung / Leistungszahl COP		
2 Verdichter Betrieb	B0 / W35	26.9 / 4.4
2 Verdichter Betrieb	B0 / W45	25.7 / 3.5
2 Verdichter Betrieb	B0 / W50	25.2 / 3.0
2 Verdichter Betrieb	B0 / W55	24.5 / 2.4
Kälteleistung	B0 / W35	20.79
Durchflussmengen:		
Soledurchsatz (B0/W35 ∆3K)	m³/h	6.0
Druckverlust Verdampfer	kPa	14.1
Heizwasserdurchsatz (B0/W35 ∆5K)	m³/h	4.7
Druckverlust Kondensator	kPa	5.3
Abmessungen, Anschl:		
Geräteabmessung	B x H x T in mm	900 x 1060 x 790
Anschlüsse Heizung	Zoll	1 ½“
Anschlüsse Wärmequelle	Zoll	1 ½“
Kältemittel Typ / Füllmenge	R / Kg	R407C / 3.9
Elektrische Daten:		
Nennspannung / Absicherung Zuleitung		3~/PE 400V(50Hz) / 3 x C25 A allpolig
Leistungsaufnahme B0/W35	kW	6.11
Stromaufnahme B0/W35	A	13.2
Maximaler Betriebsstrom	A	22.0
Anlaufstrom (Softstarter/FU)	A	36.0
Blockierter Rotorstrom (LRA)	A	65.5

*Technische Änderungen und Irrtum vorbehalten, Stand 2015

Massblatt - Typ SWS 2-23 bis 2-34
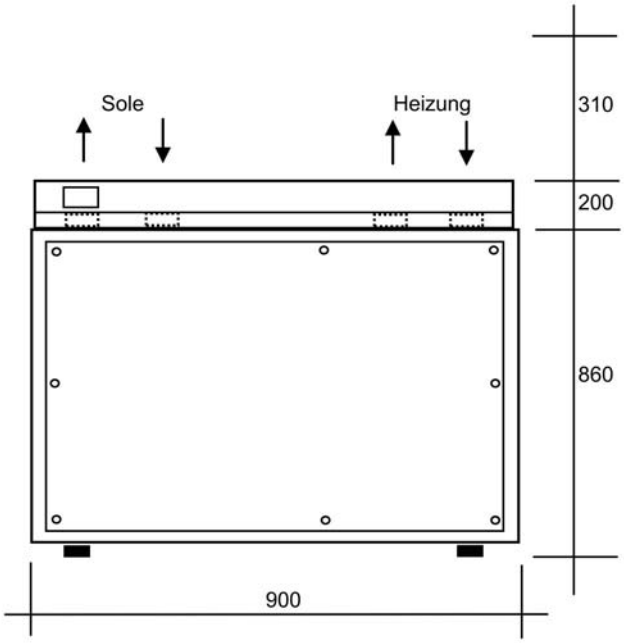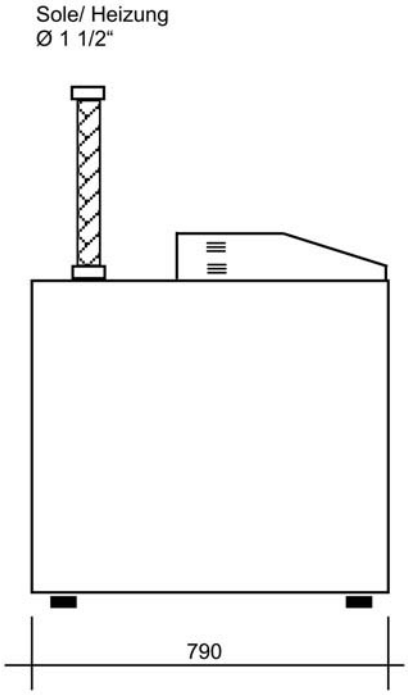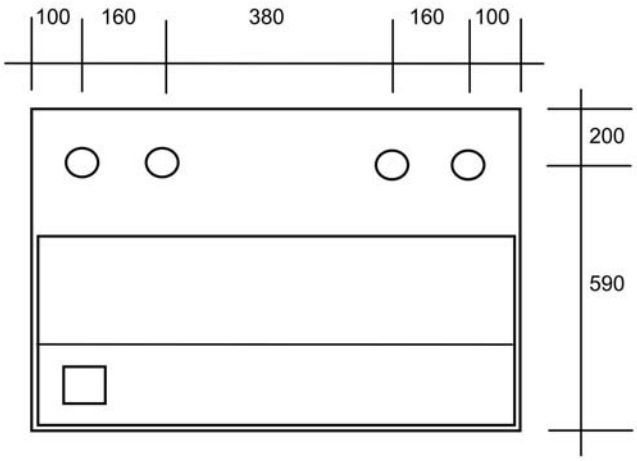
Masseinheit: mm